PRODUTO 100% NACIONAL

ALTA TENACIDADE 100% POLIÉSTER SATISFAÇÃO GARANTIDA

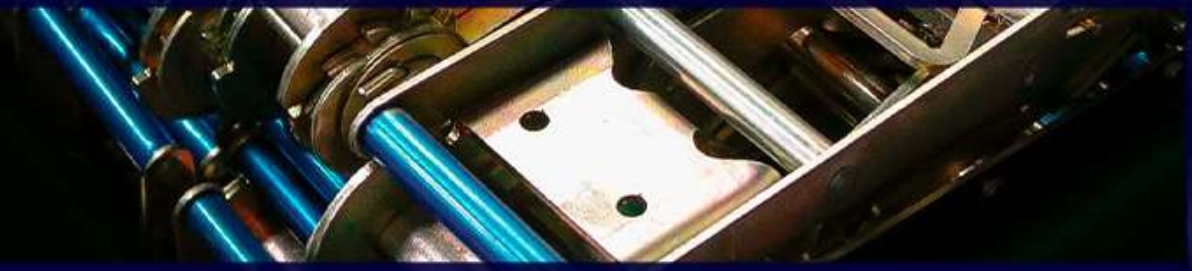

www.fitacabo.com.br

FITACABO®
elevação e amarração de cargas

FITACABO®
elevação e amarração de cargas

Bem-vindo ao catálogo de produtos Fitacabo®

Em nosso catálogo, oferecemos uma ampla variedade de produtos para Amarração e Elevação de Cargas, atendendo diversos segmentos. Nossa prioridade é proporcionar uma experiência simplificada na busca por produtos de alta qualidade, fabricados no Brasil e contribuir para o fortalecimento da indústria nacional.

Seja para uso pessoal, revenda ou para sua linha de produção, a equipe técnica da Fitacabo está pronta para atendê-lo. Estamos comprometidos em oferecer soluções sob medida para suas necessidades.

A nossa maior propaganda é o nosso produto!
Você é nosso convidado. Compare e comprove!

sumário

Uma indústria brasileira.....03
Amarração de Cargas 04
Carga Seca 05
Amarração de Palete e Kit Moto 13
Fitas a Granel 15
Rede de Contenção 16
Presilhas Zamac/Ferro 17
Catracas Fixas 18
Catracas Móveis 19
Terminais 20
Método Operacional 23
Cintas Normatizadas 24
Cintas Brancas 33
Cinta Reboque Tubular 39
Cinta Reboque Plana 40
Eslinga Moenda 41
Proteções 42

Rua Auriverde, 1.921
Vila Independência
04222-002 | São Paulo

Filosofia de uma fábrica

Uma fábrica de Amarração e Elevação de Cargas pode ser entendida como um conjunto de princípios e valores que norteiam as ações e decisões da empresa. Observe abaixo alguns princípios sobre nossa filosofia:

Segurança em 1° lugar_

Uma fábrica de amarração e elevação de cargas deve ter como valor fundamental a segurança de seus funcionários e clientes. Isso implica em investir em treinamento, equipamentos adequados e procedimentos seguros para evitar acidentes.

Inovação e Tecnologia_

A busca por inovação e tecnologia é essencial em um mercado cada vez mais competitivo. Uma fábrica deve estar sempre atualizada em relação às novas tecnologias e tendências do mercado, buscando constantemente melhorar seus processos e produtos.

Qualidade e Durabilidade_

Outra preocupação importante é a qualidade e durabilidade de nossos produtos. É fundamental que os equipamentos fabricados atendam aos padrões de qualidade exigidos pelos órgãos reguladores e sejam capazes de suportar às condições de uso que são submetidos.

Sustentabilidade_

Nossa fábrica tem como preocupação a sustentabilidade ambiental e social. Isso implica em adotar práticas de produção mais limpas e responsáveis, além de buscar contribuir para o desenvolvimento das comunidades em que está inserida.

Atendimento ao cliente_

Estamos sempre atentos às necessidades e demandas dos nossos clientes, buscando oferecer soluções personalizadas e um atendimento de qualidade.

Uma indústria brasileira

Força • Segurança • Resistência

Amarração e Elevação de Cargas são responsáveis pela produção de equipamentos que são fundamentais para a movimentação em diversos setores da economia como: industrial, construção civil e de transporte. Entre os equipamentos produzidos podemos destacar as cintas, as eslingas, os ganchos e os acessórios para movimentação de cargas. Esses equipamentos são utilizados para a amarração, sustentação e elevação de cargas de diferentes tamanhos e pesos. A qualidade dos equipamentos produzidos é fundamental para garantir a segurança dos trabalhadores envolvidos nas operações, evitando acidentes que possam prejudicar a produtividade das empresas.

Investimentos na indústria brasileira são importantes para a economia do país, gerando empregos e contribuindo para a ampliação do setor. É importante destacar a produção de equipamentos de qualidade, tecnologia, pesquisa e desenvolvimento, além de políticas públicas que incentivem o crescimento nesta área.

PRODUTO 100% NACIONAL

ALTA TENACIDADE 100% POLIÉSTER SATISFAÇÃO GARANTIDA

AMARRAÇÃO DE CARGAS

Carga seca

Conjuntos de Amarração de Cargas confeccionados com materiais de alta resistência, sendo as catracas construídas em aço carbono e com tratamento antidesgaste e antiferrugem. As cintas são 100% em poliéster e suportam uma temperatura máxima de até 100 graus. Todo o processo é executado em território nacional, garantindo assim, melhor qualidade, durabilidade e segurança. Conjuntos de 600kg até 10 toneladas. **Produto conforme norma NBR 15883.***

CONJUNTO CM-25	CONJUNTO CM-35	CONJUNTO CM-50	CONJUNTO CM-100
Conjunto catraca móvel 25mm + fita de poliéster com ganho tipo “J”	Conjunto catraca móvel 35mm + fita de poliéster com ganho tipo “J”	Conjunto catraca móvel 50mm + fita de poliéster com ganho tipo “J”	Conjunto catraca móvel 100mm + fita de poliéster com ganho tipo “J”

Código	largura [mm]	material	carga de trabalho linear [kg]	carga de trabalho sistema [kg]
CM25-0.8	25	poliéster	400	800
CM35-01	35	poliéster	500	1.000
CM50-02	50	poliéster	1.000	2.000
CM50-03	50	poliéster	1.500	3.000
CM50-04	50	poliéster	2.000	4.000
CM50-05	50	poliéster	2.500	5.000
CM100-10	100	poliéster	5.000	10.000
Fator de Segurança: 2x a carga de trabalho				

Bobinas

A cinta com catraca para amarração de bobina de aço é um tipo de material utilizado para garantir que a mesma seja transportada com segurança. São feitas de materiais resistentes em 100% poliéster, possuindo ganchos de aço nas extremidades para fixar a carga.
A catraca é a peça chave da amarração, pois permite que o operador ajuste a tensão da cinta conforme necessário, garantindo que o produto permaneça firme durante o transporte.

Tubos

A cinta com catraca para amarração de tubos é essencial para que o transporte aconteça de forma segura e estável. Este material é utilizado em indústrias petrolíferas onde o transporte precisa ser feito com segurança, sem movimentos ou trepidações que possam danificar ou causar acidentes. Isso permite uma fixação mais precisa, garantindo a proteção do material transportado e a segurança dos trabalhadores envolvidos.
Os conjuntos podem ser encontrados em diferentes tamanhos e capacidades de carga, permitindo a melhor opção para cada necessidade.

Sider

O Conjunto de Amarração para caminhão Sider, é um produto importante utilizado para garantir que a carga seja mantida de forma segura durante o transporte.

Essas cintas são feitas de materiais resistentes, como poliéster de alta tenacidade e projetadas para suportar uma quantidade específica de carga.

Fio Máquina

A Amarração de Fio Máquina é essencial quanto qualquer outra. Neste transporte é indicado o uso de cinta 100mm de largura para 10 toneladas com catraca fixa.
O gancho “C” ou “Gancho bobina especial” é indispensável para este tipo de operação, sendo o responsável da conexão em cruz (X) da fita com a catraca, deixando a carga mais segura e melhor fixada em todo o seu trajeto.

Produtos fabricados de acordo com a norma ABNT NBR 15883.*

Guincho

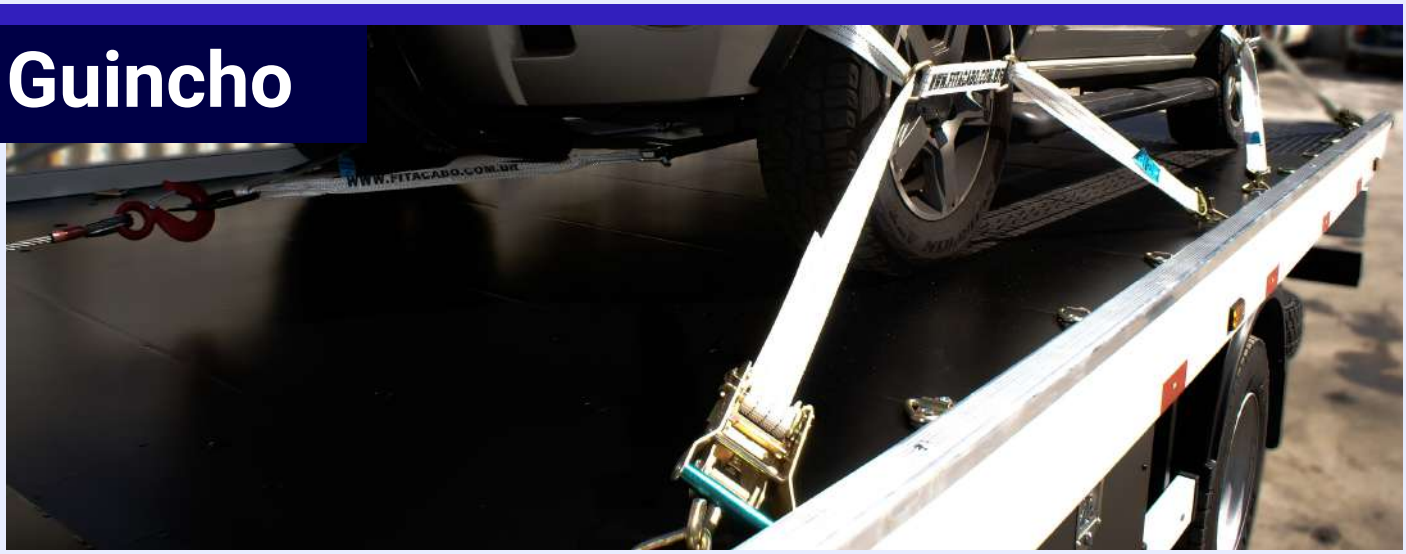

Estes conjuntos para Amarração em Guinchos garantem a segurança na operação do transporte de veículos.
Ressaltamos que a escolha dos equipamentos adequados para a amarração em guincho depende do tipo de veículo que será transportado e das condições do local de operação.

Conjunto de Amarração para Guincho

Esse kit contém:

É importante realizar inspeções regulares dos equipamentos de amarração em guincho, a fim de identificar possíveis danos ou desgastes que possam comprometer a segurança da operação. Essa inspeção deve ser realizada por profissionais qualificados e devidamente capacitados para garantir que os equipamentos estejam em perfeitas condições de uso.

+

+

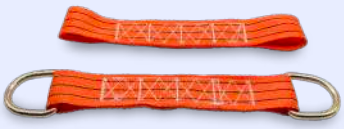

FC-GCH	largura [mm]	material	carga de trabalho [kg]
FC-GCH-50-03	50mm	poliéster	3.000
FC-GCH-50-04	50mm	poliéster	4.000
FC-GCH-50-05	50mm	poliéster	5.000
Fator de Segurança: 2x a carga de trabalho			

Conjunto de Arraste

As Cintas para Arraste são adequadas para o transporte de cargas em caminhões guincho.

Utilizadas para amarrar e fixar o veículo de forma segura, evitando movimentos que cause danos ou acidentes. Fabricadas em 100% poliéster de alta resistência, possuem ganchos nas extremidades para facilitar a fixação. É importante escolher o tipo de cinta correta para o peso e o tipo de veículo que será transportado, a fim de garantir maior segurança.

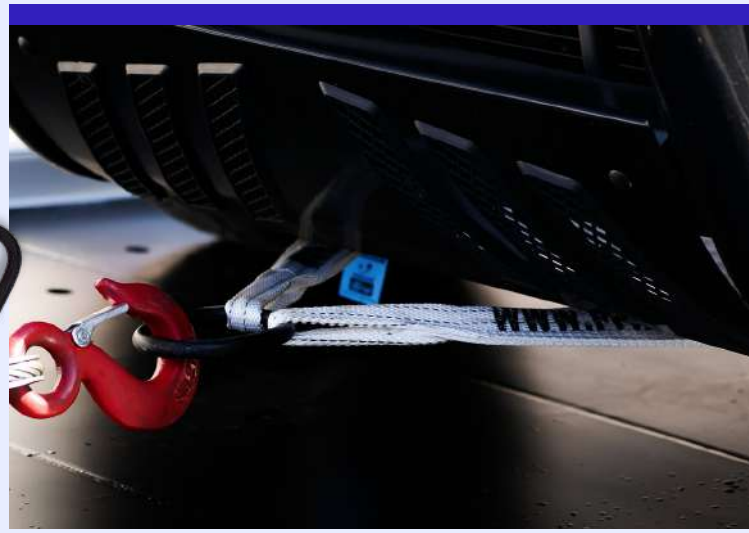

Conjunto de Amarração de caminhão em Guincho

Esse kit contém:

Os conjuntos para amarração de caminhão em guincho são essenciais para garantir a segurança no transporte de cargas em veículos de grande porte. É importante que os conjuntos sejam de alta qualidade e atendam aos padrões de segurança estabelecidos pelas normas regulamentadoras.

+

+

FC-GCH-CA	largura [mm]	material	carga de trabalho [kg]
FC-GCH-CA-50-04	50mm	poliéster	4.000
FC-GCH-CA-50-05	50mm	poliéster	5.000
FC-GCH-CA-100-10	100mm	poliéster	10.000
Fator de Segurança: 2x a carga de trabalho			

Veículos

O conjunto de Amarração de Caminhão Cegonha é um material de segurança fundamental para o transporte de veículos automotivos. Composto por catraca e fita de poliéster resistente com ganchos em suas extremidades. Sua função é garantir que os veículos transportados estejam firmes e seguros durante o trajeto. Para isso, é importante que a catraca esteja fixada, as fitas esticadas e ajustadas para cada tipo de veículo. Além disso, é essencial que o conjunto seja utilizado corretamente, seguindo as instruções do fabricante e as normas de acordo com norma NBR 15883.

Conjunto de Amarração para Veículos

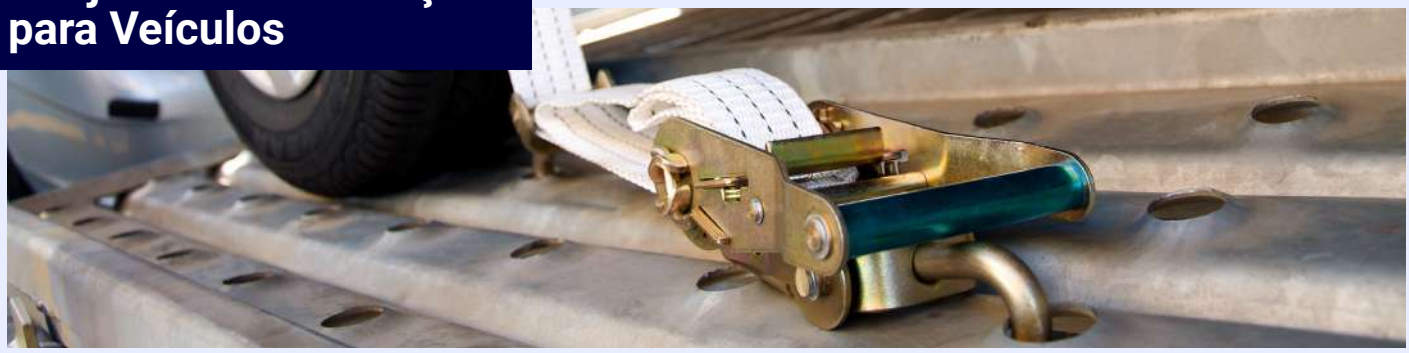

Esse kit contém:

É fundamental também que os motoristas e transportadores estejam capacitados e treinados para a utilização do conjunto, garantindo assim a segurança no transporte de cargas.

+

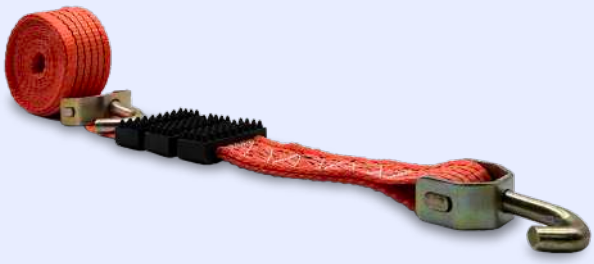

FC-VC	largura [mm]	material	carga de trabalho [kg]
FC-VC-50-03	50mm	poliéster	3.000
FC-VC-50-04	50mm	poliéster	4.000
FC-VC-50-05	50mm	poliéster	5.000
Fator de Segurança: 2x a carga de trabalho			

Conjunto para Amarração de caminhão em Cegonha/Prancha

O conjunto para Amarração de Caminhão em Prancha é um material projetado para garantir segurança e estabilidade. Esses conjuntos incluem catracas e outros acessórios de amarração, os quais são usados para fixar a carga ao caminhão, evitando movimentos ou quedas durante o transporte. As catracas são componentes importantes destes conjuntos, sendo dispositivos mecânicos que permitem que os equipamentos sejam tensionados e fixados de forma segura.
Ao optar por este conjunto é importante considerar sua capacidade de transporte, bem como a qualidade dos materiais utilizados na fabricação dos componentes. É fundamental garantir que o conjunto atenda às regulamentações de segurança aplicáveis, para garantir que a carga seja transportada de forma eficiente. **Produtos fabricados de acordo com a norma ABNT NBR 15883.***

Esse kit contém:

+

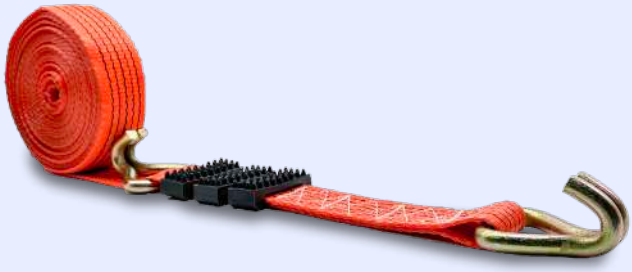

FC-VC-CA	largura [mm]	material	carga de trabalho [kg]
FC-VC-CA-50-04	50mm	poliéster	4.000
FC-VC-CA-50-05	50mm	poliéster	5.000
Fator de Segurança: 2x a carga de trabalho			

Amarração de Cilindro

Este conjunto para Amarração de Cilindro Fitacabo® é uma opção de alta qualidade. Possuímos opções de ganchos com ou sem trava, além de uma proteção na catraca para evitar atritos nos cilindros durante o transporte. Essa proteção é um fator importante para garantir a integridade do produto, evitando qualquer dano que possa comprometer sua funcionalidade. É um excelente custo-benefício para os clientes, ideal para o uso em diversos setores, como: indústrias químicas, de gás, petróleo e outras que necessitem de soluções seguras e eficazes para o transporte em diferentes ambientes. **Materiais fabricados conforme norma NBR 15883.***

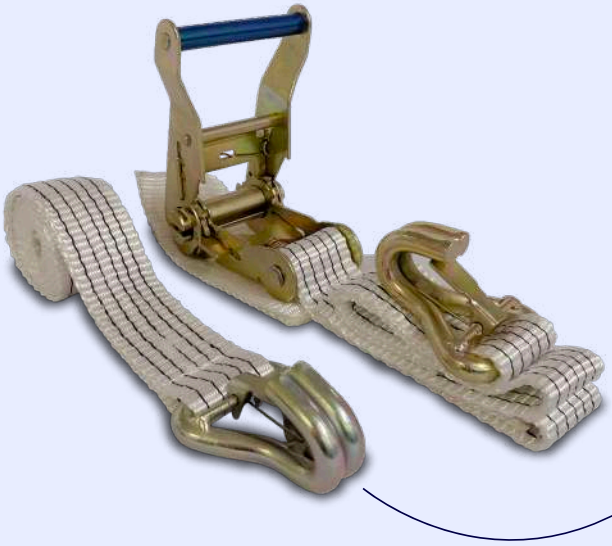

Conjunto de Amarração para Cilindro

Abaixo as opções de ganchos utilizados:

ou

FC-CL	largura [mm]	material	carga de trabalho [kg]
FC-CL-50-03-GJ/GJT	50mm	poliéster	3.000
FC-CL-50-04-GJ/GJT	50mm	poliéster	4.000
FC-CL-50-05-GJ/GJT	50mm	poliéster	5.000
Fator de Segurança: 2x a carga de trabalho			

Conjunto de Amarração contínuo Fitacabo®, é projetado para amarrar cargas de forma eficiente, composto por: catraca ou presilha e cinta contínua, sem ganchos.
A ausência de ganchos torna o conjunto ainda mais prático na sua utilização, evitando danos aos objetos transportados. Assim, os usuários podem ter a garantia de que suas cargas serão transportadas de maneira segura e confiável. **Materiais fabricados conforme norma NBR 15883.***

conjunto contínuo de presilhas e catracas

Códigos	largura [mm]	material	carga de trabalho [kg]
PRZ-25-CT-0.6	25mm	poliéster	600
PRZ-Mini-25-CT-0.6	25mm	poliéster	600
PRF-25-CT-0.6	25mm	poliéster	600
CM-25-CT-0.8	25mm	poliéster	800
CM-35-CT-01	50mm	poliéster	1.000
CM-50-CT-02	50mm	poliéster	2.000
CM-50-CT-03	50mm	poliéster	3.000
CM-50-CT-04	50mm	poliéster	4.000
CM-50-CT-05	50mm	poliéster	5.000
CM-100-CT-10	100mm	poliéster	10.000
Fator de Segurança: 2x a carga de trabalho			

Amarração de Paletes

A amarração de cargas paletizadas eliminam o uso do stretch e seus resíduos, oferecendo praticidade e segurança na movimentação e na armazenagem por empilhadeiras.

MENOS STRETCH MAIS PRATICIDADE

Reduza resíduos: Diga adeus ao desperdício de filme *stretch!* Com nossa cinta, você não precisa mais se preocupar com a utilização excessiva de matérias descartáveis. Contribua para um mundo mais limpo e sustentável.

Economize e seja prático: Nossa cinta é reutilizável e pode ser utilizada diversas vezes, oferecendo uma economia significativa em relação ao uso contínuo de filme *stretch.* Além disso, sua aplicação é rápida e fácil, proporcionando praticidade para sua equipe.

Sustentabilidade em destaque: Estamos comprometidos com o meio ambiente. Ao adotar a cinta para amarração e contenção de pallets, você estará contribuindo para a redução do consumo de recursos naturais e minimizando o impacto ambiental da sua empresa.

Versatilidade e segurança: Nossa cinta se adapta a diferentes tamanhos de pallets e oferece uma fixação segura, mantendo sua carga estável durante todo o processo logístico.

Esse produto não contém tabela de capacidade*

Kit multiuso

O Kit Multiuso Fitacabo® é a solução ideal para amarração leve de cargas em diversas situações. Fabricado com catraca de 25mm ou 35mm, garantem a segurança necessária para o transporte de cargas de pequeno e médio porte. Todos os componentes são fabricados com materiais de alta qualidade, garantindo resistência e durabilidade.

Materiais fabricados conforme NBR 15883.*

Kit CM-25 multiuso

Kit CM-35 multiuso

FC-MU	largura [mm]	material	linear	carga de trabalho [kg]
FC-MU-25-0.8	25mm	poliéster	400	800
FC-MU-35-01	35mm	poliéster	500	1.000
Fator de Segurança: 2x a carga de trabalho				

Esticador de Motos

O Kit Moto Fitacabo® é fabricado com catraca de 25mm ou 35mm e presilha de 25mm de ferro ou zamac. Todos os componentes são fabricados com materiais de alta qualidade, garantindo a segurança no transporte da sua motocicleta.

Materiais fabricados conforme NBR 15883*

FC-MT	largura [mm]	material	linear	carga de trabalho [kg]
FC-MT-PR-25-0.6	25mm	poliéster	300	600
FC-MT-PRZ-Mini-25-0.6	25mm	poliéster	300	600
FC-MT-PRZ-25-0.6	25mm	poliéster	300	600
FC-MT-CM-25-0.8	25mm	poliéster	400	800
FC-MT-CM-35-01	35mm	poliéster	500	1.000
Fator de Segurança: 2x a carga de trabalho				

Fitas a granel

Elevação

Cores	Artigo	Capacidade
	PS5 50mm	5.500
	PS6,25 60mm	6.250
	PES8 75mm	8.000
	PES10,5 90mm	10.500
	PES10 100mm	10.000
	PES14 120mm	14.000
	PES17,5 150mm	17.500
	PES21 180mm	21.000
	PES28 240mm	28.000
	PES35 300mm	35.000
	PES30	3.500
	PES5 50mm	5.500
	PES7,5 60mm	7.500
	PES8 75mm	8.000
	PES10,5 90mm	10.500
	PES14 120mm	14.000
	PES17,5 150mm	17.500
	PES21 180mm	21.000
	PES28 240mm	28.000
	PES35 300mm	35.000

Fitas a granel são vendidas em grandes quantidades ou em rolos de comprimento variável. Frequentemente usadas em empresas de embalagens ou em empresas de produção que necessitam de grandes volumes de fita para suas operações. Podem ser personalizadas com logotipos, permitindo que as empresas as usem como uma forma de marketing ou para fins de identificação de seus produtos.

Amarração

Cores	Artigo	Capacidade
	PPPR45 (SIDER)	800
	cinto de segurança	800
	fita 48mm sling 1,6ton	1.600
	fita 48mm sling 1,2ton	1.200
	PES25	800
	PES35	1.000
	PS2 50mm	2.000
	PS3 50mm	3.000
	PS4 50mm	4.000
	PS5 50mm	5.000
	PES10 100mm	10.000

Rede de Contenção

De acordo com a Resolução nº 552/15 do Conselho Nacional de Trânsito - CONTRAN, é obrigatório o uso de dispositivos de retenção de cargas em veículos de transporte, tais como: caminhões, carretas e outros. As redes têm como objetivo evitar que a carga se solte e caia na estrada, causando acidentes, danos ou multas. A rede de contenção de carga da Fitacabo® atende esses requisitos. Especialmente indicada para deter cargas que possuem formatos irregulares.

Fabricadas sob medida e de acordo com a sua necessidade, podendo variar tamanhos de malhas e terminais. Caso tenha um projeto de rede especial, temos uma equipe técnica preparada para confeccioná-la.

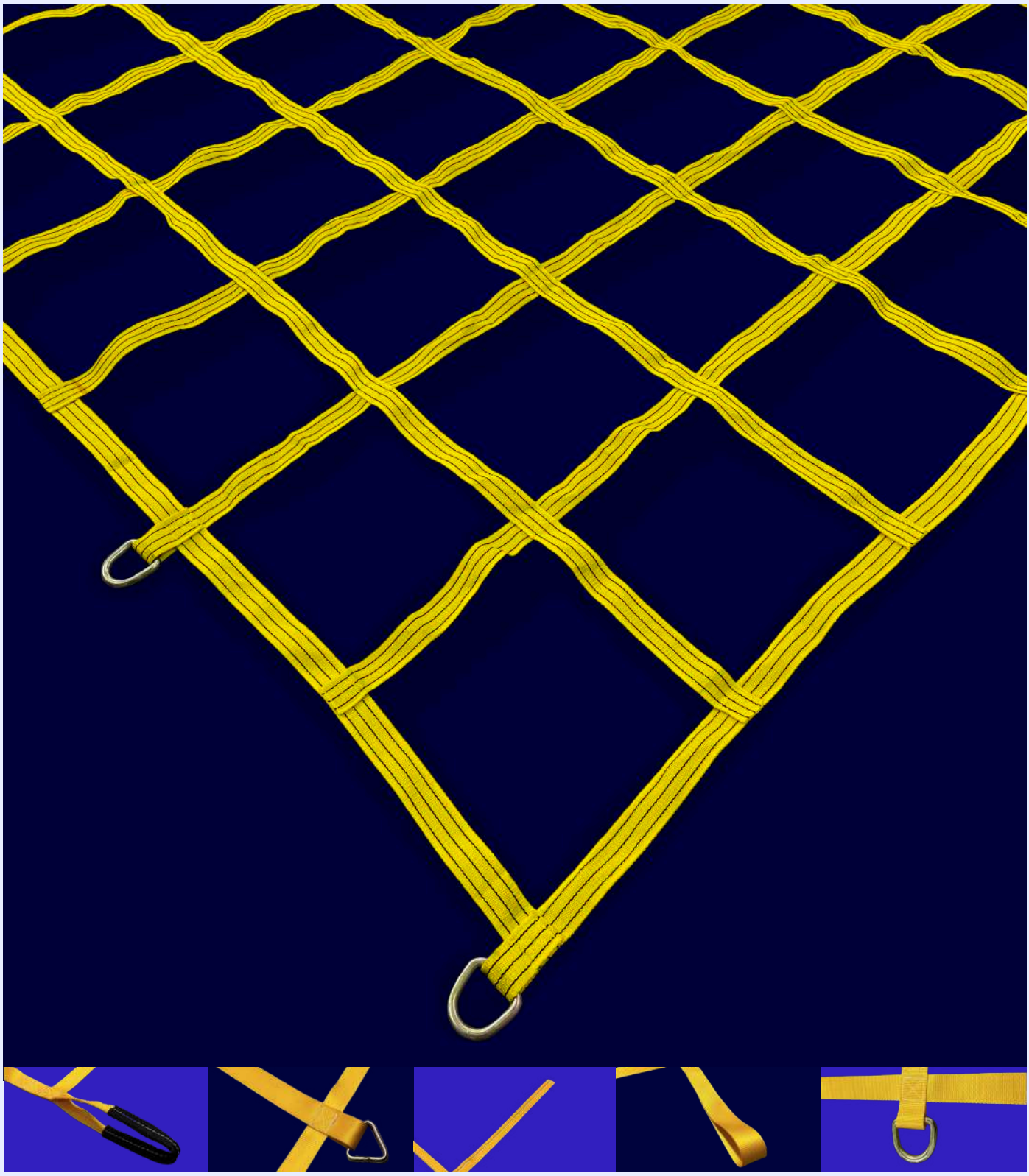

Presilhas Zamac/Ferro

Presilhas Fitacabo® | A solução perfeita para Amarração leve!

As presilhas para amarração leve da marca Fitacabo® são ideais para uma ampla variedade. Fabricadas no Brasil, nossas presilhas são duráveis e confiáveis, projetadas para cargas leves.

As presilhas de ferro são ideais para aplicações de alta resistência mecânica, enquanto as presilhas de Zamac são ideais para aplicações que necessitam alta resistência à corrosão. Para cargas mais leves, a mini presilha de Zamac é perfeita, compacta e fácil de utilizar, ideal para amarrações em pequenos espaços.

PRZ

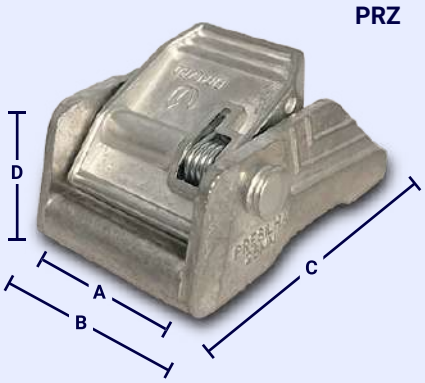

PRZ

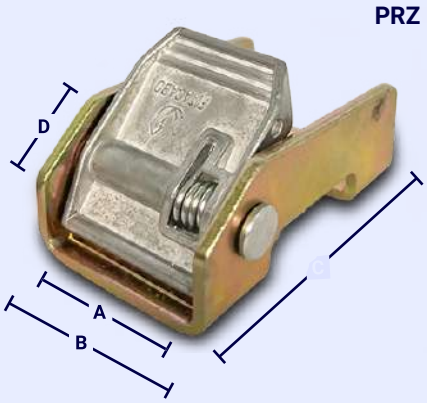

PRZ Mini

Observação: As presilhas possuem acabamento galvanizado. Materiais fabricados conforme NBR 15883*

PRZ/PRF	Presilha tipo “Mordedor”						
	dimensões [mm]				largura cinta	carga de trabalho	peso unitário
	A	B	C	D	mm	kgf	kg
PRZ-25	28	33	54	21	25	600	0,83
PR-25	28	32	51	21	25	600	0,67
PRZ-25-Mini	26	29	47	13	25	600	0,4
Fator de Segurança: 2x a carga de trabalho							

Catracas Fixas

A catraca fixa é projetada especificamente para amarração de cargas em veículos de transporte, garantindo a segurança do carregamento e a estabilidade do veículo em movimento. Fabricadas para cintas de 50mm e 100mm de largura, suas bases contém diversas furações para cada modelo de carroceria. Conta com alavanca que faz o aperto final, tornando-a mais firme e segura. Fácil de utilizar, podendo ser instalada rapidamente, economizando tempo e esforço durante o processo.

Catraca Fixa T50mm

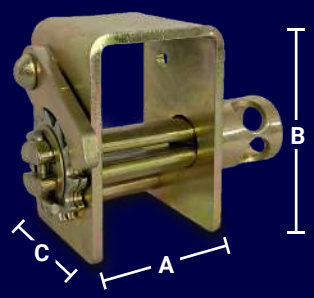

*Consulte furações disponíveis

Catraca Fixa T100 com cantoneira

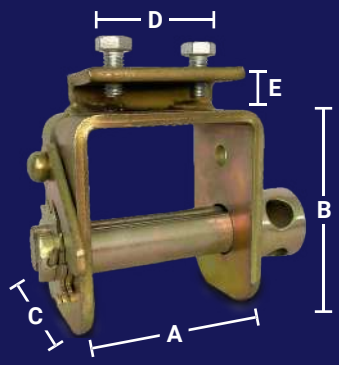

Catraca Fixa T100mm

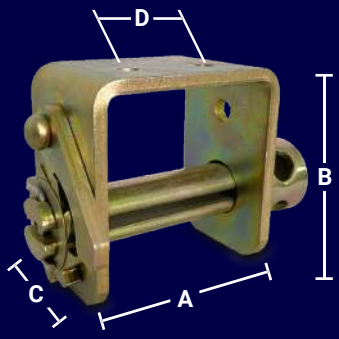

Código	Catracas Fixas							
	dimensões [mm]					largura cinta	carga de trabalho	peso unitário
	A	B	C	D	E	mm	kgf	kg
CFT-50-05	56	96	62	-	-	50	5.000	1,1
CFTC-100-10	105	120	78	53	18	100	10.000	3,2
CFT-100-10	105	120	78	53	-	100	10.000	2,7
Fator de Segurança: 2x a carga de trabalho								

Catracas Móveis

CM - 25

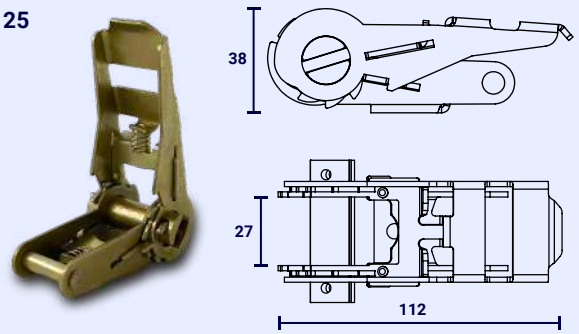

CM -35

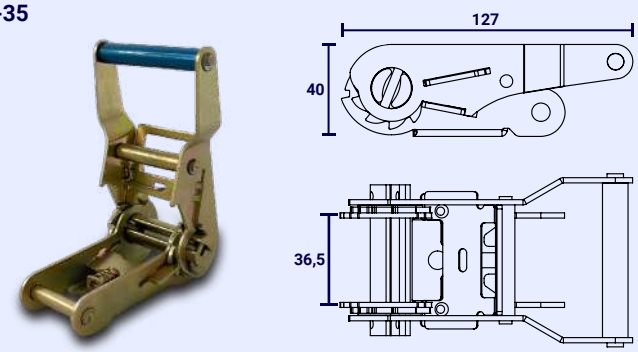

CM - 50

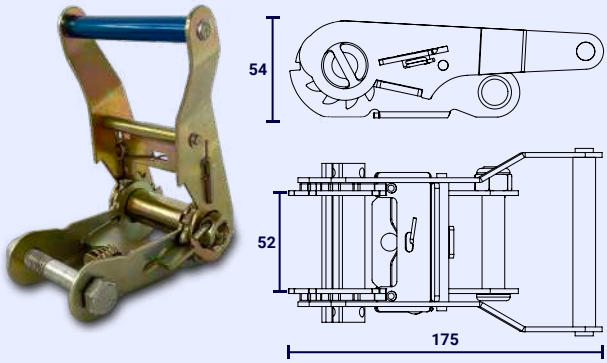

CM - 50 GP

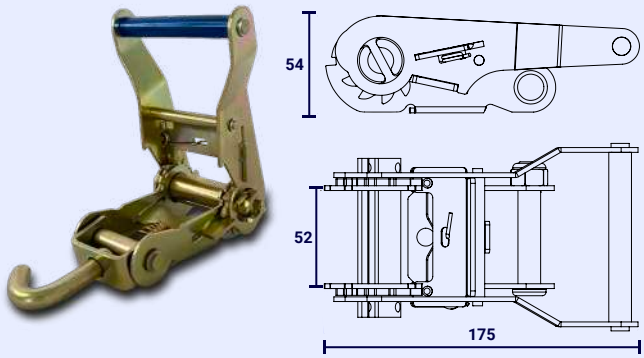

CM - 80

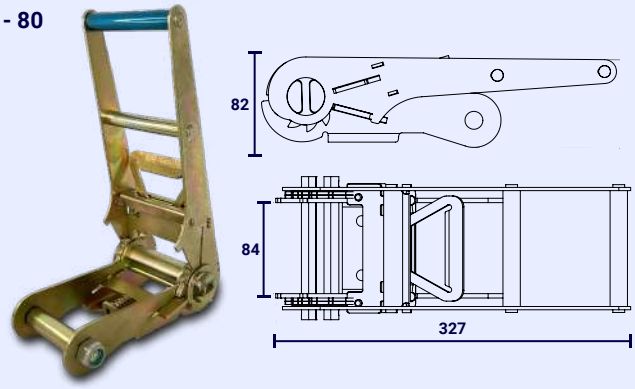

CM - 100

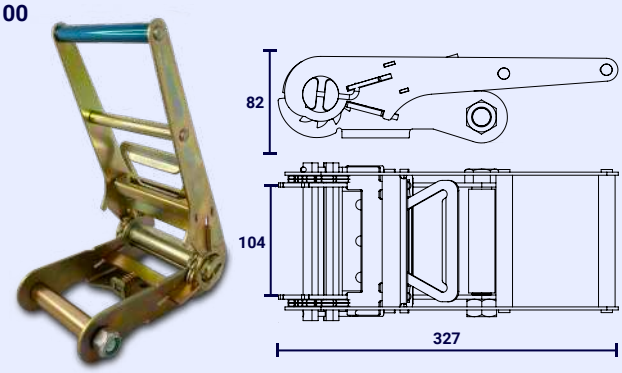

CM	Catracas Móveis					
	dimensões [mm]			largura cinta	carga de trabalho	peso unitário
	A	B	C	mm	kgf	kg
CM-25-0.8	38	112	27	25	800	0,25
CM-35-01	40	127	36,5	35	1.000	0,40
CM-50-05	54	175	52	50	5.000	0.90
CM-50GP-05	54	175	52	50	5.000	1,05
CM-80-08	82	327	84	80	8.000	3,10
CM-100-10	82	327	104	100	10.000	3,40
Fator de Segurança: 2x a carga de trabalho						

*Consulte modelos especiais.

TERMINAIS

PARA AMARRAÇÃO E FIXAÇÃO

Terminais

A Fitacabo® produz uma grande linha de terminais utilizados para compor os conjuntos de fitas e catracas, permitindo que você escolha as especificações de acordo com suas necessidades. Além de compor conjuntos, os terminais também podem ser adquiridos separadamente. Fabricados com materiais de alta qualidade, os terminais para cintas de amarração são resistentes e duráveis, garantindo a segurança e proteção de suas cargas.

Gancho tipo “J”

Disponível para fitas:

- 25 mm
- 35 mm
- 50 mm
- 100 mm

Alavanca Tombadora

Disponível para fitas:

- 35 mm
- 50 mm

Gancho Garra

Disponível para fitas:

- 35 mm
- 50 mm
- 100 mm

Gancho “J” forca

Disponível para fitas:

- 50 mm

Gancho Mosquetão

Disponível para fitas:

- 50 mm

Gancho Oxicorte

Disponível para fitas:

- 100 mm

Gancho Fixo Chapa 3/16

Disponível para fitas:

- 50 mm

Gancho Chapa Patola

Disponível para fitas:

- 100 mm

Gancho “J” Chapa

Disponível para fitas:

- 50 mm

Argola “D”

Disponível para fitas:

- 25 mm
- 35 mm
- 50 mm
- 100 mm

Triângulo

Disponível para fitas:

- 25 mm
- 35 mm
- 50 mm
- 100 mm

Chapa Terminal Engate

Disponível para terminais:

- 50 mm

Terminais

Ganho tipo “S”

Disponível para fitas:

• 25 mm
• 35 mm

Argola Oval

Disponível para fitas:

• 50 mm
• 100 mm

Gancho Anzol

Disponível para fitas:

• 50 mm

Gancho girátorio G

Disponível para fitas:

• 50 mm

Gancho “J” trava

Disponível para fitas:

• 50 mm

Gancho bobina 7/8

Disponível para fitas:

• 50 mm
• 100 mm

Gancho girátorio P

Disponível para catraca:

• 50 mm

Fivela forca

Disponível para fitas:

• 50 mm

Fivela dupla

Disponível para fitas:

• 50 mm

Fivela Arqueação

Disponível para fitas:

• 50 mm

Fivela 2 furos

Disponível para fitas:

• 50 mm

Chapa de deslocamento com parafuso

Disponível para catraca:

• 50 mm

Alavanca

Disponível para catraca:

50mm 5/8" - 270mm
50mm 5/8" - 400mm
100mm 7/8" - 400mm

Fivela sider Nylon 2 furos

Disponível para fita:

• 50 mm

Fivela esticadora Nylon

Disponível para fita:

• 50 mm

Método operacional de uma catraca móvel

1

Verifique se não há torção na fita.

2

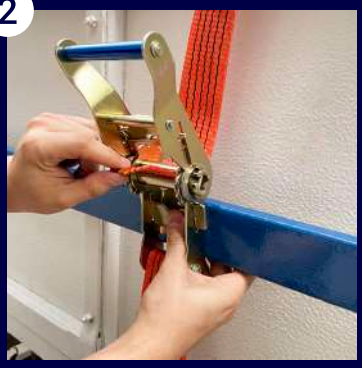

Passe a fita pelo vão do eixo da catraca. (máximo cinco voltas).

3

Pré-tensionar a fita antes de acionar a catraca.

4

Acione a catraca até obter a tensão desejada.

5

Para soltar puxe completamente a trava.

6

Abra a catraca em 180° e a cinta soltará.

Além do método operacional, é importante realizar inspeções regulares dos equipamentos para amarração a fim de identificar possíveis danos ou desgastes que possam comprometer a segurança da operação. Essa inspeção deve ser realizada por profissionais qualificados e devidamente capacitados para garantir que os equipamentos estejam em perfeitas condições de uso.

A escolha dos componentes que compõem o conjunto de amarração deve ser feita de acordo com as características da carga como peso, tamanho e formato.

Vale ressaltar que a utilização do produto adequado e em bom estado é fundamental para evitar acidentes e garantir a integridade dos veículos transportados e das pessoas envolvidas no transporte.

CINTAS NORMATIZADAS

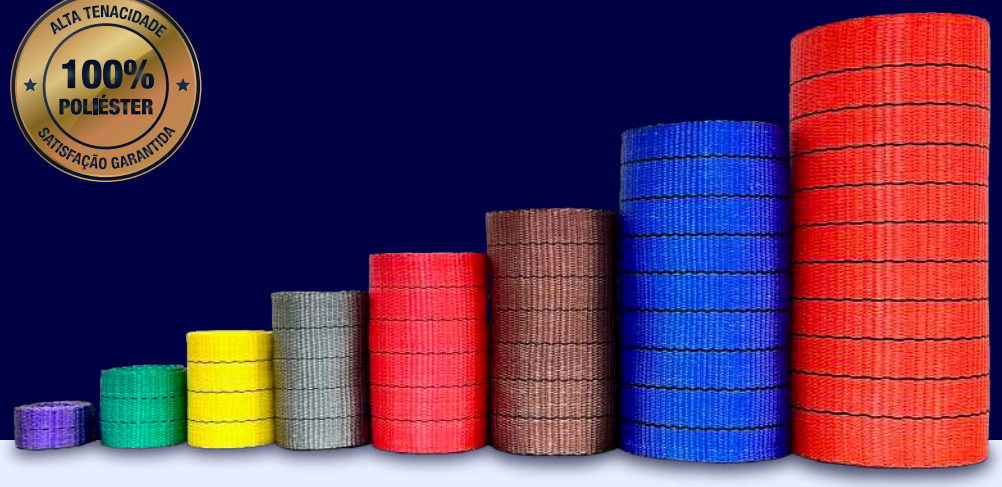

CINTAS NORMATIZADAS 7:1
NBR 15637-1 E 2

As cintas de poliéster para Elevação de Cargas podem ser utilizadas em praticamente todos os segmentos do mercado, mais indicada para os segmentos industriais, comerciais que utilizem estoques médios e grandes ou em empresas de transporte.
Criadas para a substituição de cabos de aço, o poliéster é um material maleável que se ajusta ao formato da carga evitando danificá-la.
As utilizações dessas cintas são importantes nas movimentações de cargas, principalmente quando incluem um fabricante experiente e de qualidade no mercado, garantindo o manuseio de forma cautelosa, proporcionando credibilidade e segurança a quem utilizar.

Roxo
1 tonelada
30mm de largura

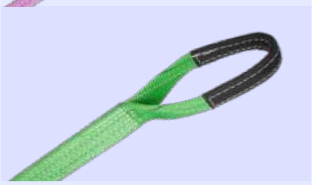

Verde
2 toneladas
60mm de largura

Amarela
3 toneladas
90mm de largura

Cinza
4 toneladas
120mm de largura

Vermelha
5 toneladas
150mm de largura

Marrom
6 toneladas
180mm de largura

Azul
8 toneladas
240mm de largura

Laranja
10 toneladas
300mm de largura

Importante: Deve-se verificar principalmente a etiqueta da cinta para constatar todas as suas informações técnicas.

Toda cinta para Elevacao de Cargas com a norma NBR 15637, possui um código de rastreio que pode indicar qual a capacidade da cinta, por exemplo: cor = capacidade da cinta na posição vertical.

Etiqueta azul de Identificação

A etiqueta azul de rastreabilidade faz parte da rotulagem das cintas Fitacabo®. Sua identificação é composta por informações que permitem o rastreio com eficácia e tecnologia, apresentando: Fator de segurança, informações do fabricante, carga de trabalho, modelo da cinta, data de fabricação e o próprio código de rastreabilidade. A cor azul representa um material 100% poliéster composto por um fio de alta tenacidade, sendo resistente a abrasão e à baixa propagação de fogo.

ALTA TENACIDADE
100% POLIÉSTER
SATISFAÇÃO GARANTIDA

Suporte

Esse mesmo código de rastreabilidade permite que a Fitacabo® faça o levantamento de informações, garantindo ao cliente um suporte completo e equipado em casos de dúvidas ou necessidades legais e gerenciais.

NBR 15637

A etiqueta de identificação das cintas para Elevação de Carga, devem estar conforme as normas da ABNT NBR 15637, sendo devidamente etiquetadas, independente da largura.

1. Fabricante com CNPJ
2. Data de fabricação
3. Carga de trabalho
4. Modelo da cinta
5. Código de rastreabilidade
6. Fator de segurança
7. Informações do fabricante
8. Fator de utilização

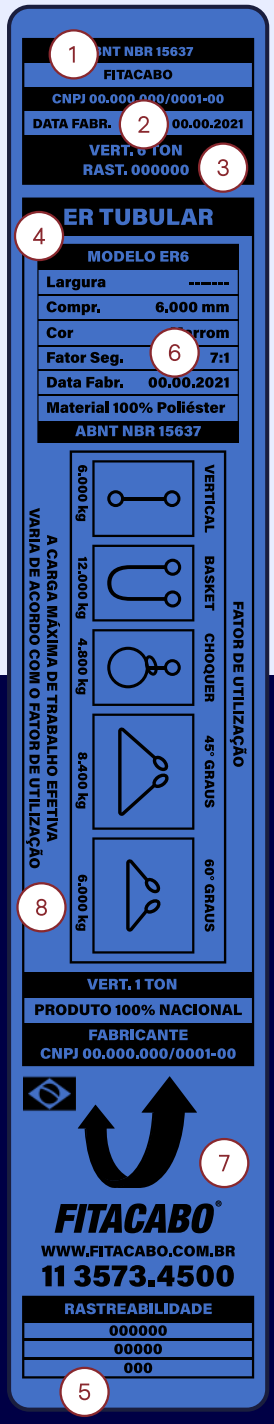

01. Nunca utilize a cinta sem proteções se a carga apresentar cantos vivos, agudos, cortantes ou ásperos;
02. Não utilizar em temperaturas acima de 100° graus centígrados;
03. Descartar a cinta avariada, danificada, ou com sinais de desgaste;
04. Respeitar as formas de elevação conforme desenho de uso na etiqueta;
05. Inspecionar as cintas a cada nova operação;
06. Evitar mais de um par de cintas no mesmo gancho;
07. Posicionar a cinta corretamente;
08. Usar ganchos de apoio com uma polegada de seção lisa e redonda no mínimo;
09. A cinta de poliéster não pode ter contato com produtos químicos tipo base;
10. Qualquer dúvida ligue: Departamento Técnico (11) 3573-4500;
11. Proibido o uso deste material sem esta etiqueta afixada no mesmo.

Fator de segurança

É o número que expressa quantas vezes, em relação a CMT, o produto deve suportar ao teste de ruptura. Testados nos ensaios laboratoriais (planejamento da construção do produto) para atender a legislação e garantir a segurança na movimentação.

O Fator de Segurança entra em uso durante a movimentação da carga. Trata-se de uma condição normativa de fabricação do produto, mas não substitui as cargas de trabalho especificadas na etiqueta de identificação da cinta.

ATENÇÃO!

O Fator de Segurança jamais deve ser usado como capacidade de carga

Sling Colorida 7:1

NBR 15637-1

A Sling Fitacabo é uma cinta plana com olhais nas extremidades, confeccionada com material de alta resistência e de acordo com a norma brasileira NBR 15637-1. Possui fator de segurança sete vezes maior que a sua capacidade de carga. Esta cinta destaca-se pela facilidade de manuseio.

		Capacidade [kg]		
Dupla				
Cores	Largura	Vertical	Basket	Choker
	30 mm	1.000	2.000	800
	60 mm	2.000	4.000	1.600
	90 mm	3.000	6.000	2.400
	120 mm	4.000	8.000	3.200
	150 mm	5.000	10.000	4.000
	180 mm	6.000	12.000	4.800
	240 mm	8.000	16.000	6.400
	300 mm	10.000	20.000	8.000
Tripla				
	60 mm	3.000	6.000	2.400
	90 mm	4.000	8.000	3.200
	120 mm	6.000	12.000	4.800
	180 mm	8.000	16.000	6.400
	240 mm	12.000	24.000	9.600
	300 mm	15.000	30.000	12.000
Quadrupla				
	60 mm	4.000	8.000	3.200
	90 mm	6.000	12.000	4.800
	120 mm	8.000	16.000	6.400
	150 mm	10.000	20.000	8.000
	180 mm	12.000	24.000	9.600
	240 mm	16.000	32.000	12.800
	300 mm	20.000	40.000	16.000

Ring Colorida 7:1

Utilizada para elevar cargas de diferentes capacidades de forma segura e eficiente, a Ring é uma ótima opção para quem busca uma alternativa mais leve e fácil de manusear. São fabricadas 100% com fios de poliéster de alta tenacidade e conforme a norma NBR 15637.

Capacidade [kg]

Única

Cores	Largura	Vertical	Basket	Choker
	30 mm	1.000	2.000	800
	60 mm	2.000	4.000	1.600
	90 mm	3.000	6.000	2.400
	120 mm	4.000	8.000	3.200
	150 mm	5.000	10.000	4.000
	180 mm	6.000	12.000	4.800
	240 mm	8.000	16.000	6.400
	300 mm	10.000	20.000	8.000

Dupla

Cores	Largura	Vertical	Basket	Choker
	30 mm	2.000	4.000	1.600
	60 mm	4.000	8.000	3.200
	90 mm	6.000	12.000	4.800
	120 mm	8.000	16.000	6.400
	150 mm	10.000	20.000	8.000
	180 mm	12.000	24.000	9.600
	240 mm	16.000	32.000	12.800
	300 mm	20.000	40.000	16.000

Capacidade [kg]

Tripla

Cores	Largura	Vertical	Basket	Choker
	60 mm	6.000	12.000	4.800
	90 mm	9.000	18.000	7.200
	120 mm	12.000	24.000	9.600
	150 mm	15.000	30.000	12.000
	180 mm	18.000	36.000	14.400
	240 mm	24.000	48.000	19.200
	300 mm	30.000	60.000	24.000

Quadrupla

Cores	Largura	Vertical	Basket	Choker
	60 mm	8.000	16.000	6.400
	90 mm	12.000	24.000	9.600
	120 mm	16.000	32.000	12.800
	150 mm	20.000	40.000	16.000
	180 mm	24.000	48.000	19.200
	240 mm	32.000	64.000	25.600
	300 mm	40.000	80.000	32.000

Eslinga Redonda Tubular 7:1

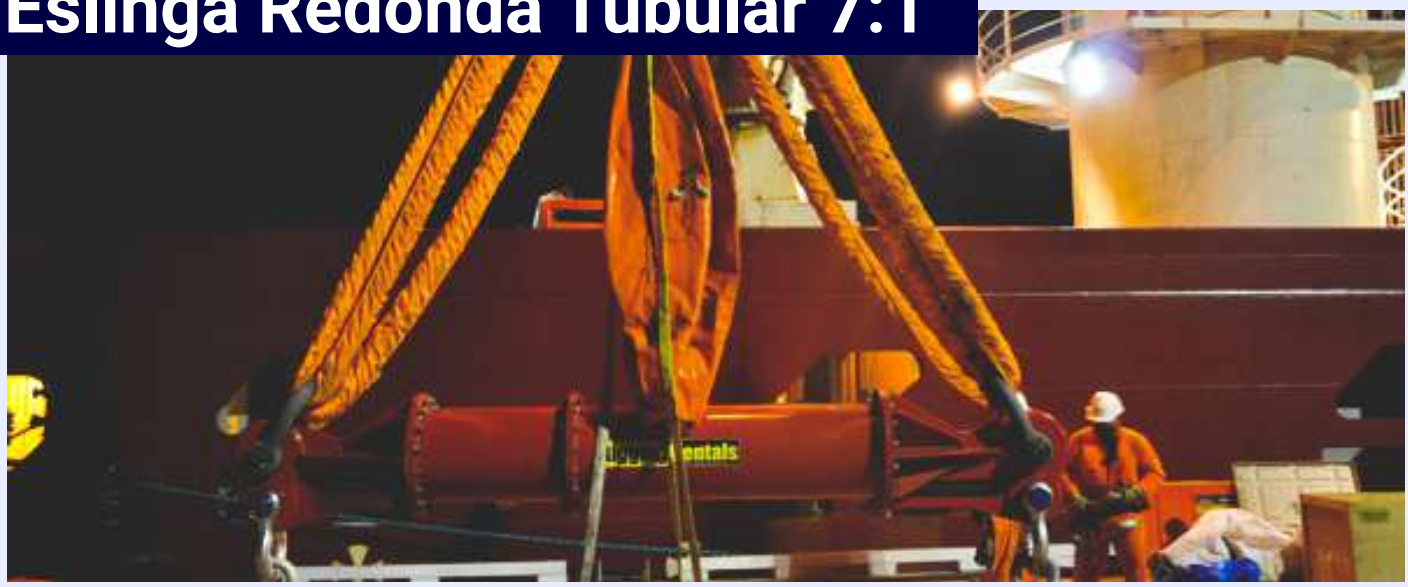

A Eslinga Redonda Fitacabo é uma cinta tubular, podendo ser em formato de anel CAPA ÚNICA (CPU) anel CAPA DUPLA (CPD) ou em formato de Sling (M.SLING). Confeccionada com material de alta resistência, possui fator de segurança sete vezes maior que a sua capacidade de carga, de acordo com a Norma Brasileira NBR 15637-2.

Destaca-se por sua flexibilidade e alta performance, podendo chegar a grandes capacidades, como 100 toneladas em vertical. Sua identificação de capacidade pode ser feita pela cor, sendo que, a partir de 10 toneladas, todas são da cor laranja, conforme na tabela a seguir:

1

> Capa de proteção formando olhais

2

> Capa dupla de proteção em todo o perímetro

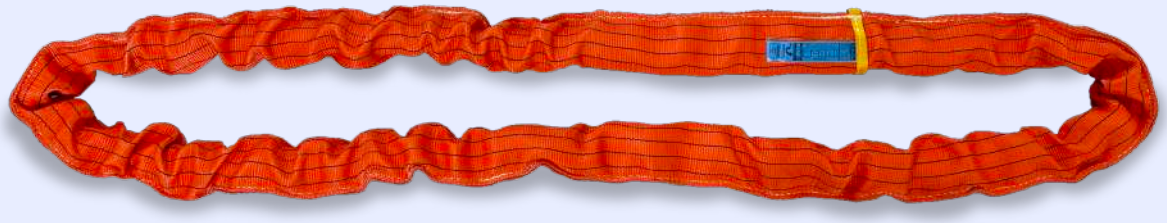

3

> Capa única de proteção

NBR 15637-2

Capacidade [kg]

Dupla			
Cores	Vertical	Basket	Choker
	1.000	2.000	800
	2.000	4.000	1.600
	3.000	6.000	2.400
	4.000	8.000	3.200
	5.000	10.000	4.000
	6.000	12.000	4.800
	8.000	16.000	6.400
	10.000	20.000	8.000
	15.000	30.000	12.000
	20.000	40.000	16.000
	25.000	50.000	20.000
	30.000	60.000	24.000
	35.000	70.000	28.000
	40.000	80.000	32.000
	45.000	90.000	36.000
	50.000	100.000	40.000
	60.000	120.000	48.000
	80.000	160.000	64.000
	100.000	200.000	80.000

Steel Colorida 4:1

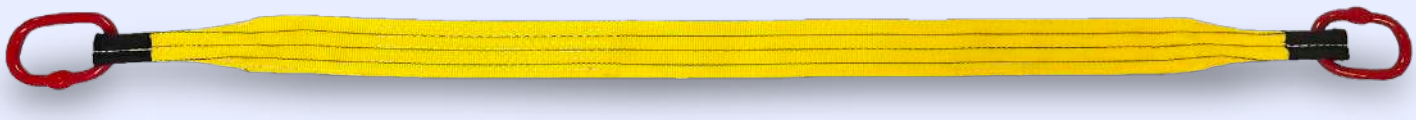

Capacidade [kg]				
Dupla				
Cores	Largura	Vertical	Basket	Choker
	30 mm	1.000	2.000	800
	60 mm	2.000	4.000	1.600
	90 mm	3.000	6.000	2.400
	120 mm	4.000	8.000	3.200
	150 mm	5.000	10.000	4.000
	180 mm	6.000	12.000	4.800
	240 mm	8.000	16.000	6.400
	300 mm	10.000	20.000	8.000
Tripla				
Cores	Largura	Vertical	Basket	Choker
	60 mm	3.000	6.000	2.400
	90 mm	4.000	8.000	3.200
	120 mm	6.000	12.000	4.800
	180 mm	8.000	16.000	6.400
	240 mm	12.000	24.000	9.600
	300 mm	15.000	30.000	12.000

Capacidade [kg]				
Quadrupla				
Cores	Largura	Vertical	Basket	Choker
	60 mm	4.000	8.000	3.200
	90 mm	6.000	12.000	4.800
	120 mm	8.000	16.000	6.400
	150 mm	10.000	20.000	8.000
	180 mm	12.000	24.000	9.600
	240 mm	16.000	32.000	12.800
	300 mm	20.000	40.000	16.000

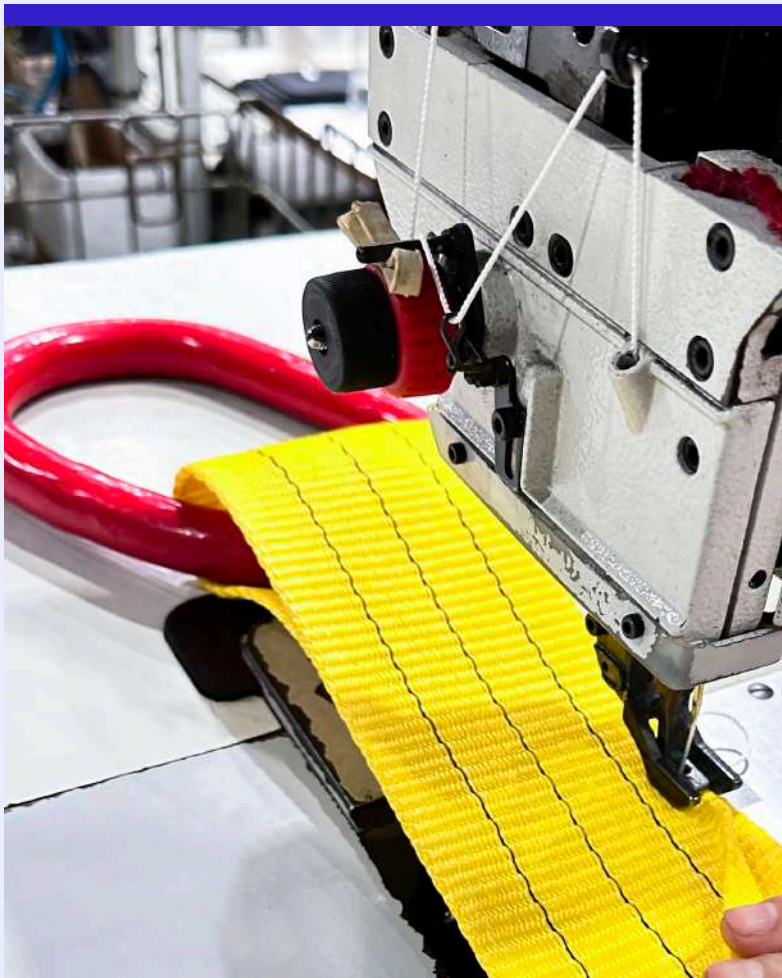

Leg Colorida 4:1

A Leg Fitacabo é uma cinta com uma, duas, três, ou quatro pernas. Confeccionada com material de alta resistência e de acordo com a norma brasileira, possui o fator de segurança 4 vezes maior que sua capacidade de carga.

ELO CONECTOR OPCIONAL

NBR 15637-1

Capacidade [kg]

1 Perna

Cores	Forma	Elo	Gancho
	Vertical	L x A	L x A
	1.000	60 X 100 mm	125 X 24 mm
	2.000	75 X 135 mm	162 X 29 mm
	3.000	90 X 160 mm	200 X 35 mm
	4.000	100 X 180 mm	256 X 45 mm

2 Pernas

Cores	Forma		Elo	Gancho
	0 à 45°	45° à 60°	L x A	L x A
	1.400	1.000	60 X 100 mm	125 X 24 mm
	2.800	2.000	75 X 135 mm	162 X 29 mm
	4.200	3.000	90 X 160 mm	200 X 35 mm
	5.600	4.000	100 X 180 mm	256 X 45 mm

Consultar outras capacidades.

3 Pernas

Cores	Forma		Elo	Gancho
	0 à 45°	45° à 60°	L x A	L x A
	2.100	1.500	75 X 135 mm	125 X 24 mm
	4.200	3.000	90 X 160 mm	162 X 29 mm
	6.300	4.500	100 X 180 mm	200 X 35 mm
	8.400	6.000	110 X 200 mm	256 X 45 mm

4 Pernas

Cores	Forma		Elo	Gancho
	0 à 45°	45° à 60°	L x A	L x A
	2.100	1.500	75 X 135 mm	125 X 24 mm
	4.200	3.000	90 X 160 mm	162 X 29 mm
	6.300	4.500	100 X 180 mm	200 X 35 mm
	8.400	6.000	110 X 200 mm	256 X 45 mm

As medidas dos acessórios metálicos podem variar de acordo com a disponibilidade em estoque.

PRODUTO 100% NACIONAL

ALTA TENACIDADE 100% POLIÉSTER SATISFAÇÃO GARANTIDA

CINTAS BRANCAS 5:1

Sling Branca 5:1

Capacidade [kg]			
Simples			
Largura	Vertical	Basket	Choker
50 mm	1.000	2.000	800
60 mm	1.250	2.500	1.000
75 mm	1.500	3.000	1.200
100 mm	2.000	4.000	1.600
120 mm	2.800	5.600	2.240
150 mm	3.500	7.000	2.800
180 mm	4.200	8.400	3.360
240 mm	5.600	11.200	4.480
300 mm	7.000	14.000	5.600
Dupla			
50 mm	2.000	4.000	1.600
60 mm	2.500	5.000	2.000
75 mm	3.000	6.000	2.400
100 mm	4.000	8.000	3.200
120 mm	5.600	11.200	4.480
150 mm	7.000	14.000	5.600
180 mm	8.400	16.800	6.720
240 mm	11.200	22.400	8.960
300 mm	14.000	28.000	11.200

Capacidade [kg]			
Tripla			
Largura	Vertical	Basket	Choker
50 mm	3.000	6.000	2.400
60 mm	3.750	7.500	3.000
75 mm	4.500	9.000	3.600
100 mm	6.000	12.000	4.800
120 mm	8.400	16.800	6.720
150 mm	10.500	21.000	8.400
180 mm	12.600	25.200	10.080
240 mm	16.800	33.600	13.440
300 mm	21.000	42.000	16.800
Quadrupla			
50 mm	4.000	8.000	3.200
60 mm	5.000	10.000	4.000
75 mm	6.000	12.000	4.800
100 mm	8.000	16.000	6.400
120 mm	11.200	22.400	8.960
150 mm	14.000	28.000	11.200
180 mm	16.800	33.600	13.440
240 mm	22.400	44.800	17.920
300mm	28.000	56.000	22.400

Ring Branca 5:1

Capacidade [kg]			
Única			
Largura	Vertical	Basket	Choker
50 mm	2.000	4.000	1.600
60 mm	2.500	5.000	2.000
75 mm	3.000	6.000	2.400
100 mm	4.000	8.000	3.200
120 mm	5.600	11.200	4.480
150 mm	7.000	14.000	5.600
180 mm	8.400	16.800	6.720
240 mm	11.200	22.400	8.960
300 mm	14.000	28.000	11.200
Dupla			
50 mm	4.000	8.000	3.200
60 mm	5.000	10.000	4.000
75 mm	6.000	12.000	4.800
100 mm	8.000	16.000	6.400
120 mm	11.200	22.400	8.960
150 mm	14.000	28.000	11.200
180 mm	16.800	33.600	13.440
240 mm	22.400	44.800	17.920
300 mm	28.000	56.000	22.400

Capacidade [kg]			
Tripla			
Largura	Vertical	Basket	Choker
50 mm	6.000	12.000	4.800
60 mm	7.500	15.000	6.000
75 mm	9.000	18.000	7.200
100 mm	12.000	24.000	9.600
120 mm	16.800	33.600	13.440
150 mm	21.000	42.000	16.800
180 mm	25.200	50.400	20.160
240 mm	33.600	67.200	26.880
300 mm	42.000	84.000	33.600
Quadrupla			
50 mm	8.000	16.000	6.400
60 mm	10.000	20.000	8.000
75 mm	12.000	24.000	9.600
100 mm	16.000	32.000	12.800
120 mm	22.400	44.800	17.920
150 mm	28.000	56.000	22.400
180 mm	33.600	67.200	26.880
240 mm	44.800	89.600	35.840
300 mm	56.000	112.000	44.800

Steel Branca 4:1

Capacidade [kg]			
Única			
Largura	Vertical	Basket	Choker
50 mm	1.000	2.000	800
60 mm	1.250	2.500	1.000
75 mm	1.500	3.000	1.200
100 mm	2.000	4.000	1.600
120 mm	2.800	5.600	2.240
150 mm	3.500	7.000	2.800
180 mm	4.200	8.400	3.360
240 mm	5.600	11.200	4.480
300 mm	7.000	14.000	5.600
Dupla			
50 mm	2.000	4.000	1.600
60 mm	2.500	5.000	2.000
75 mm	3.000	6.000	2.400
100 mm	4.000	8.000	3.200
120 mm	5.600	11.200	4.480
150 mm	7.000	14.000	5.600
180 mm	8.400	16.800	6.720
240 mm	11.200	22.400	8.960
300 mm	14.000	28.000	11.200

Capacidade [kg]			
Tripla			
Largura	Vertical	Basket	Choker
50 mm	3.000	6.000	2.400
60 mm	3.750	7.500	3.000
75 mm	4.500	9.000	3.600
100 mm	6.000	12.000	4.800
120 mm	8.400	16.800	6.720
150 mm	10.500	21.000	8.400
180 mm	12.600	25.200	10.080
240 mm	16.800	33.600	13.440
300 mm	21.000	42.000	16.800
Quadrupla			
50 mm	4.000	8.000	3.200
60 mm	5.000	10.000	4.000
75 mm	6.000	12.000	4.800
100 mm	8.000	16.000	6.400
120 mm	11.200	22.400	8.960
150 mm	14.000	28.000	11.200
180 mm	16.800	33.600	13.440
240 mm	22.400	44.800	17.920
300 mm	28.000	56.000	22.400

Leg Branca 4:1

Capacidade [kg]				
1 Perna				
Largura	Forma		Elo	Gancho
	Vertical		L x A	L x A
50 mm	2.000		60 X 100 mm	125 X 24 mm
60 mm	2.500		75 X 135 mm	162 X 29 mm
75 mm	3.000		90 X 160 mm	200 X 35 mm
100 mm	4.000		100 X 180 mm	256 X 45 mm
120 mm	5.600		100 X 180 mm	256 X 45 mm
2 Pernas				
Largura	Forma		Elo	Gancho
	0 à 45°	45° à 60°	L x A	L x A
50 mm	2.800	2.000	60 X 100 mm	125 X 24 mm
60 mm	3.500	2.500	75 X 135 mm	162 X 29 mm
75 mm	4.200	3.000	90 X 160 mm	200 X 35 mm
100 mm	5.600	4.000	100 X 180 mm	256 X 45 mm
120 mm	7.840	5.600	100 X 180 mm	256 X 45 mm

***Consultar outras capacidades*.**

3 Pernas				
Largura	Forma		Elo	Gancho
	0 à 45°	45° à 60°	L x A	L x A
50 mm	4.200	3.000	75 X 135 mm	125 X 24 mm
60 mm	5.250	3.750	90 X 160 mm	162 X 29 mm
75 mm	6.300	4.500	100 X 180 mm	200 X 35 mm
100 mm	8.400	6.000	110 X 200 mm	256 X 45 mm
120 mm	11.760	8.400	110 X 200 mm	256 X 45 mm
4 Pernas				
Largura	Forma		Elo	Gancho
	0 à 45°	45° à 60°	L x A	L x A
50 mm	4.200	3.000	75 X 135 mm	125 X 24 mm
60 mm	5.250	3.750	90 X 160 mm	162 X 29 mm
75 mm	6.300	4.500	100 X 180 mm	200 X 35 mm
100 mm	8.400	6.000	110 X 200 mm	256 X 45 mm
120 mm	11.760	8.400	110 X 200 mm	256 X 45 mm

***As medidas dos acessórios metálicos podem variar de acordo com a disponibilidade em estoque*.**

Band Branca 5:1

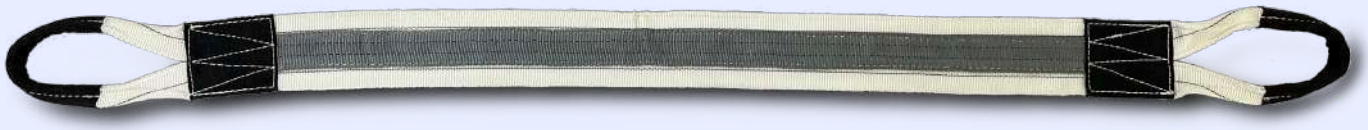

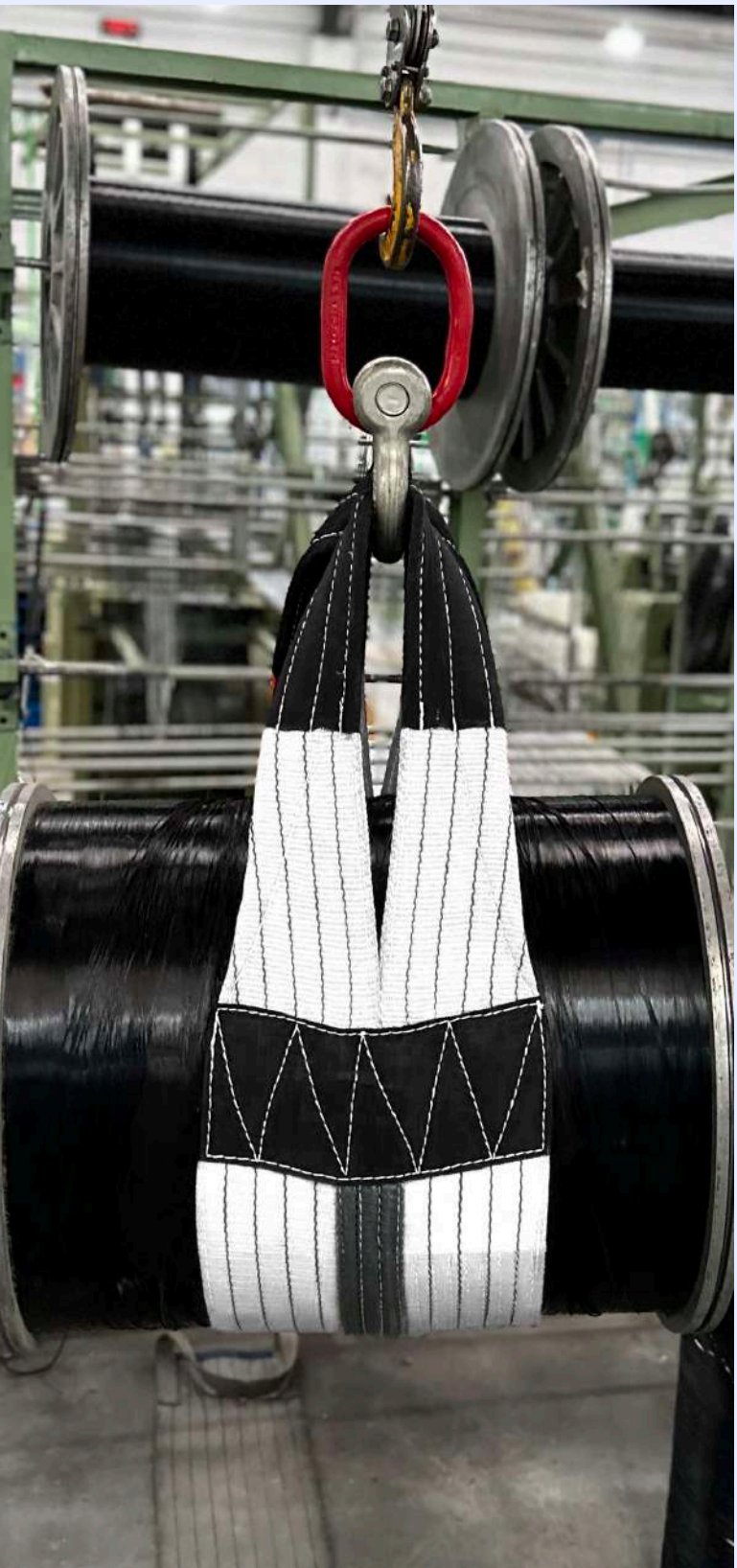

Capacidade [kg]	
Simples	
	U
Largura	Basket
100 mm	4.000
120 mm	5.000
160 mm	6.400
180 mm	8.400
240 mm	11.200
300 mm	14.000
360 mm	16.800
480 mm	22.400
Dupla	
100 mm	8.000
120 mm	10.000
160 mm	12.800
180 mm	16.800
240 mm	22.400
300 mm	28.000
360 mm	33.600
480 mm	44.800

Cinta Reboque Tubular

A cinta reboque é um produto utilizado para auxiliar no resgate de veículos ou objetos pesados em situações de difícil acesso ou terreno acidentado. É feita em 100% poliéster com fios de alta tenacidade, o que garante sua resistência e durabilidade. Essa cinta possui costuras reforçadas com material especial para suportar cargas elevadas, garantindo a segurança durante o uso. Seus olhais nas extremidades são confeccionados com material de alta resistência e proteção dupla, proporcionando uma conexão segura ao veículo ou objeto a ser rebocado.
Essa cinta é ideal para diversas aplicações, como reboque de veículos em trilhas, atoleiros, arraste de objetos pesados, uso em fazendas, mineradoras e outros ambientes que demandem força e resistência. Seu design tubular contribui para distribuir a carga de forma uniforme, reduzindo o risco de danos ao veículo rebocado.

CARGA Ruptura/Reboque (kg)
7.000
14.000
21.000
28.000
35.000
42.000
56.000
70.000
84.000
105.000
140.000
175.000
210.000
245.000
280.000
315.000
350.000

Cinta Reboque Plana

Largura	Camada	Carga de
50	SB	5
50	DB	10
50	T	15
50	Q	20
60	SB	6,25
60	DB	12,5
60	T	18,75
60	Q	25
75	SB	7,5
75	DB	15
75	T	22,5
75	Q	30
100	SB	10
100	DB	20
100	T	30
100	Q	40

120	SB	14
120	DB	28
120	T	42
120	Q	56
150	SB	17,5
150	DB	35
150	T	52,5
150	Q	70
180	SB	21
180	DB	42
180	T	63
180	Q	84
240	SB	28
240	DB	56
240	T	84
240	Q	112
300	DB	35
300	T	70
300	Q	105
300	Q	140

Eslinga para Moenda

Usadas perfeitamente para substituir correntes e cabos de aço, as eslingas para moenda possuem mais performance, durabilidade e resistência no processo de funcionamento do acoplamento. Em razão de sua flexibilidade, a eslinga absorve o impacto e permite melhor desempenho dos eixos, além de resistirem com eficácia a tração constante dessas máquinas para maior vida útil. As eslingas são fabricadas com capa dupla, evitando seu desgaste precoce durante a sua operação.

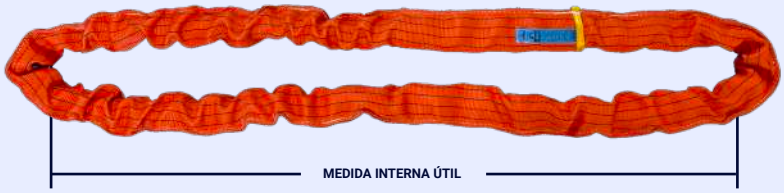

Moenda	C/C Cabeças	Carga Máxima de Torque (t)	Cinta Comprimento (m)	Aplicação	Cor
48”	1.860/2040	40,00	1,00	Retorno	
48”	1.860/2040	110,00	0,88	Segurança	
48”	1.860/2040	110,00	0,58	Operação	
54” até 60”	2040	40,00	1,01	Retorno	
54” até 60”	2040	140,00	1,00	Segurança	
54” até 60”	2040	140,00	0,81	Operação	
66” até 72”	2.550	40,00	1,40	Retorno	
66” até 72””	2.550	150,00	1,25	Segurança	
66” até 72”	2.550	150,00	1,06	Operação	
78” até 84”	2.550	56,00	1,41	Retorno	
78” até 84”	2.550	210,00	1,26	Segurança	
78” até 84”	2.550	210,00	1,05	Operação	
90” até 100”	3.050	140,00	1,65	Retorno	
90” até 100”	3.050	280,00	1,59	Segurança	
90” até 100”	3.050	280,00	1,21	Operação	
48” até 72”	3.050	100,00	1,65	Retorno	
48” até 72”	3.050	250,00	1,10	Segurança	
48” até 72”	3.050	250,00	0,90	Operação	
78” até 100”	3.050	140,00	1,70	Retorno	
78” até 100”	3.050	350,00	1,50	Segurança	
78” até 100”	3.050	350,00	1,30	Operação	

Proteções

Utilizadas em sistemas voltados para amarração e elevação de cargas, prolongando a vida útil de cada cinta, sendo indispensáveis em cada operação.

Proteção de Poliuretano

Disponível para cintas de: 30 mm; 60 mm; 80 mm; 90 mm; 100 mm; 120 mm; 150 mm; 180 mm; 200 mm; 240 mm e 300 mm

Proteção de Poliéster

Disponível para cintas de: 30 mm; 60 mm; 80 mm; 90 mm; 100 mm; 120 mm; 150 mm; 180 mm; 200 mm; 240 mm e 300 mm

Proteção de Couro

Disponível para cintas de: 30 mm; 60 mm; 80 mm; 90 mm; 100 mm; 120 mm: 150mm; 180mm; 200mm; 240mm e 300mm.

Cantoneira de PU imantada

Proteções especiais.
30 mm; 60 mm; 80 mm; 90 mm; 100 mm; 120 mm.

Rua Auriverde, 1.921 - Vila Independência
São Paulo - SP | 04222-002

www.fitacabo.com.br
11 3573.4500 | 11 2579.6411

FITACABO®
elevação e amarração de cargas